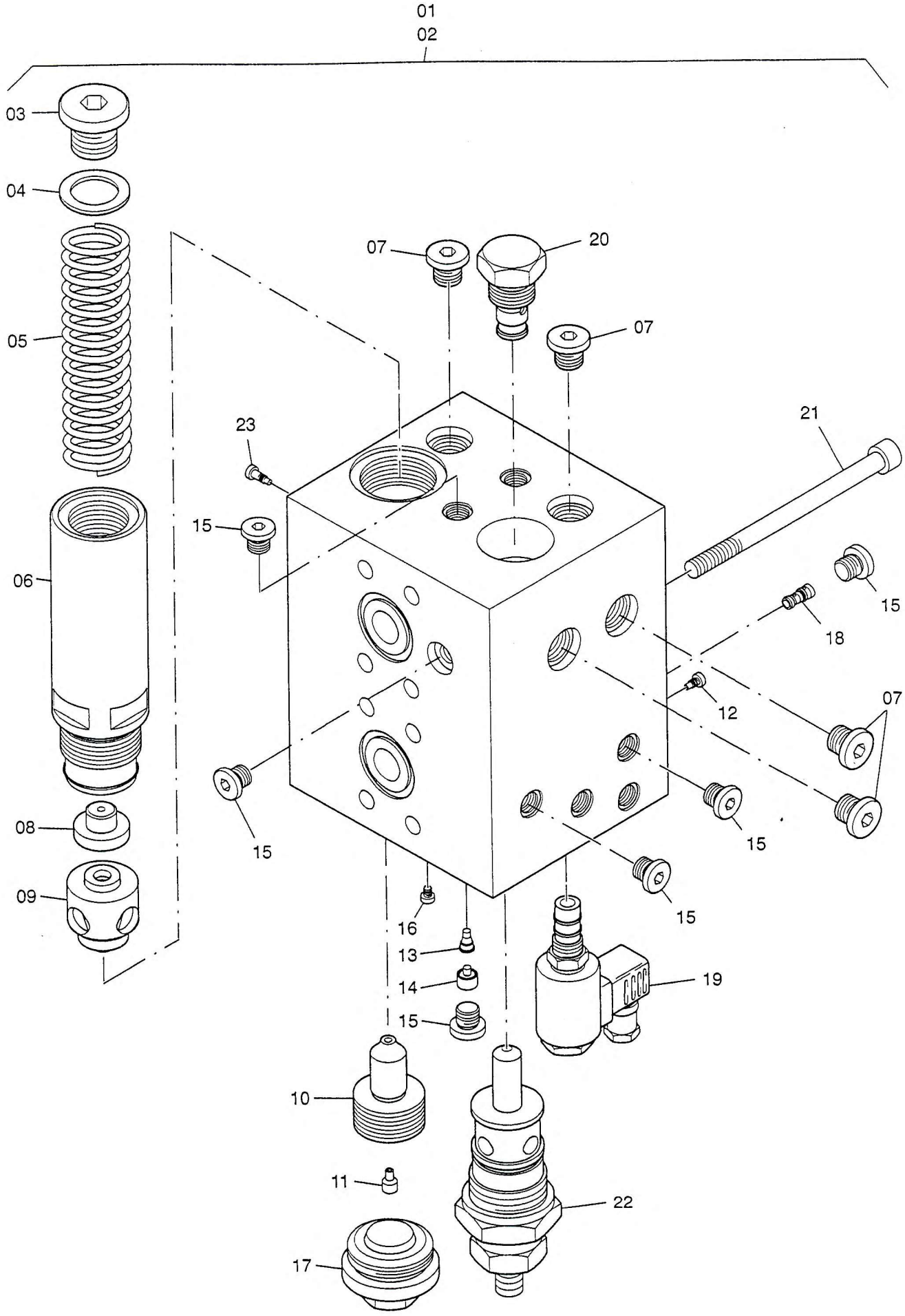

993-1143

15.09.2000